NOTICE D'UTILISATION BARRE DE SON ANTARION

Précautions d'utilisations

• Si le cordon d'alimentation ou d'autres éléments de cet appareil sont endommagés, il doit être réparé par un spécialiste agrée.
• Cet appareil doit être utilisé par des personnes ayant toute leur capacité et ayant lu au préalable la notice d'utilisation
• Les enfants ne sont pas autorisés à utiliser cet appareil sans surveillance d'un adulte.
• Cet appareil ne doit pas être exposé au soleil, ni être à côté d'une source de chaleur et être protégé de l'eau (ne pas mettre d'objets contenant du liquide à côté. Il est doit avoir au moins un espace de 10cm autour de lui pour faciliter la ventilation.
• Cet appareil doit être utilisé par des températures entre 10 et 30 °C
• L'utilisation prolongée de cet appareil avec le volume au maximum peut entrainer des troubles de l'audition.
• Ne pas utiliser l'appareil dans des endroits non autorisés à cause des interférences.
• Assurer vous de la législation en vigueur pour vous assurer que vous pouvez utiliser cet appareil en conduisant.
• Ne pas brancher d'autres appareils que ceux contenus dans l'emballage
• Interférences : comme tous les appareils sans fil, cette barre de son peut être impacté par des interférences affectant leur performance (lumière fluorescente, …)
• Cet appareil doit être stocké dans un endroit sec. Des projections d'eau peuvent l'endommager gravement.
• Piles : Attention d'utiliser les piles avec la bonne polarité, ne pas les exposer au soleil, ou à de fortes sources de chaleur. Vérifier régulièrement leur état et les enlever en cas de surchauffe, de fuites ,…
• Ne jamais ouvrir les différentes parties de la barre de son pour éviter des risques d'électrocution

Caractéristiques :

1. L'appareil va automatiquement basculer en mode recherche bluetooth (=BT) s'il n'est pas branché à un autre appareil.
2. Si l'appareil fonctionne avec un autre mode, et que vous souhaitez basculer en mode BT, vous devez appuyer un court instant sur le bouton « Power/Input »
3. La musique va s'arrêter si le téléphone reçoit un appel et est connecté à la barre de son.

Données techniques :

- 2 haut-parleurs de 5 cm
- Power : max 30 watts RMS (2 X 15 watts)
- Fréquence : 50 Hz – 18 Khz
- Audio input : prise jack 3.5 mm ; Port USB
- Bluetooth version 4.0 pour se connecter à la TV
- Alimentation : AC 230 V / DC 12 V
- Dimension (W/H/D) : 410 x 60 x 60 mm ; Poids : environ 800gr.

Utilisation des boutons :

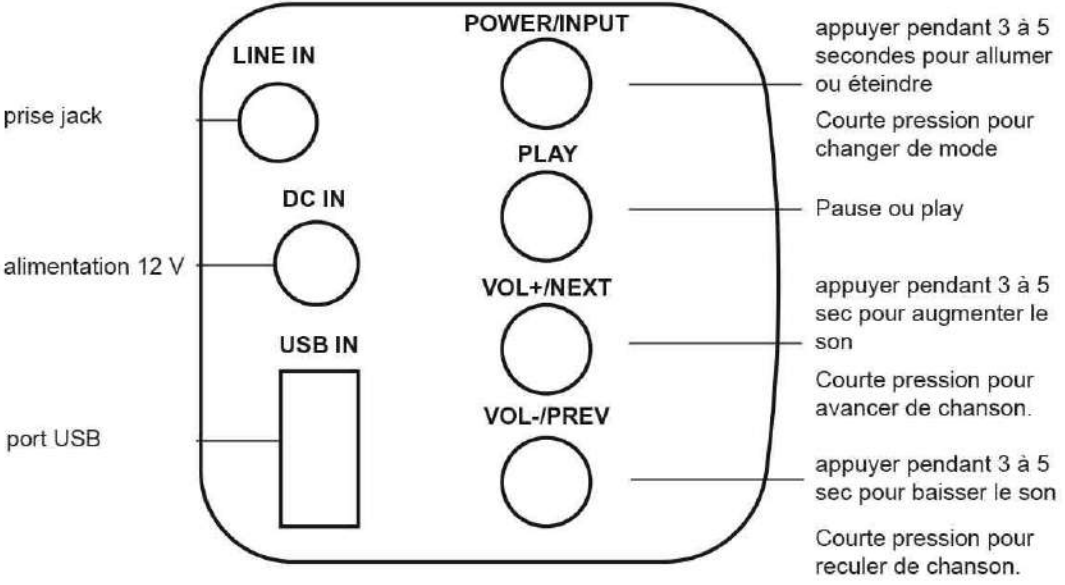

Consignes importantes pour la connection :

Quand vous souhaitez connecter la barre de son à votre téléviseur ou à un autre appareil, merci de sélectionner le port de sortie de vos appareils. Assurer de la bonne connection de ces produits.

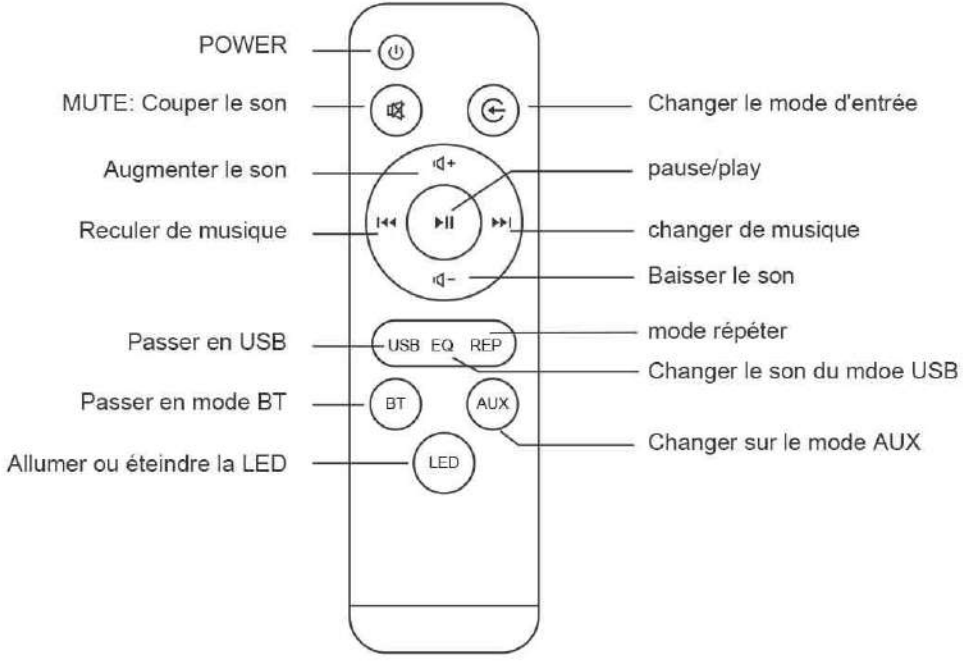

Couleur de LED :

1. Mode Standby : LED rouge
2. Recherche BT : la LED clignote rouge et bleu, puis clignote lentement quand le BT est connecté puis aucune couleur après une minute.
3. Mode AUX : la LED clignote lentement en bleu avec une voix qui annonce : « Line IN ». La lumière s'éteint au bout d'une minute
4. Mode USB : la LED clignote lentement en bleu avec une voix qui annonce 'U disc play back » quand le périphérique a été détecté.

Connection à la TV :

Assurer que la prise jack de la TV est en fonction. Utiliser un câble aux de 3.5 mm pour connecter les 2 appareils.

Insérer la barre de son dans le support. Fixer le support à l'aide de 4 vis à l'emplacement du pied de la TV. Utiliser la plaque d'adaptation fournis en fonction de l'entre-axe de la TV.

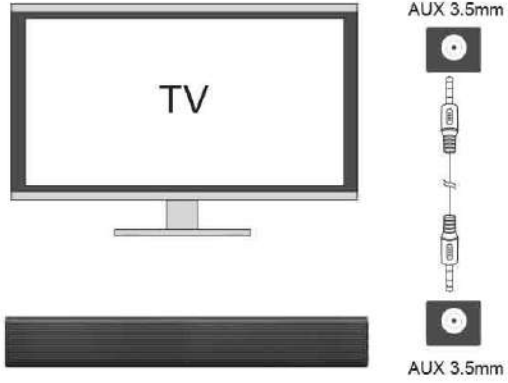

Assemblage du support TV

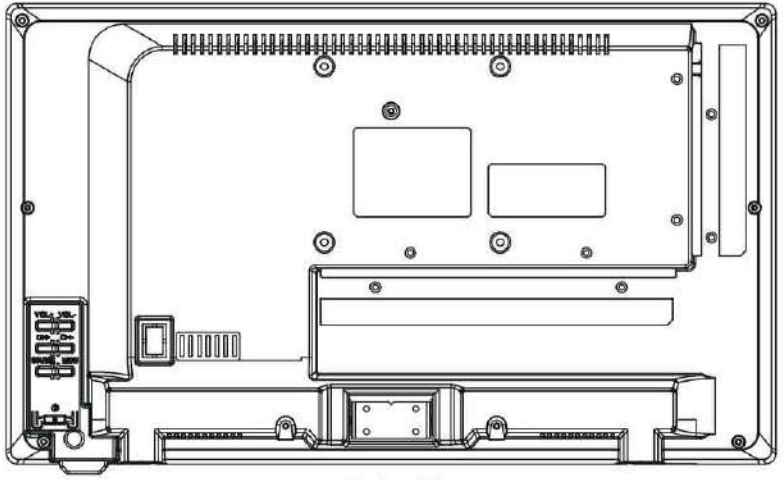

Television

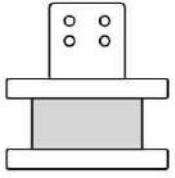

Support TV

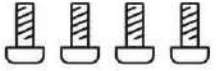

4 x vis

Insérer selon le schéma suivant la barre de son dans le support. Puis le fixer à l'aide des 4 vis à la TV. Vous pouvez utiliser la plaque d'"adaptation en cas d'un entre axe différents.

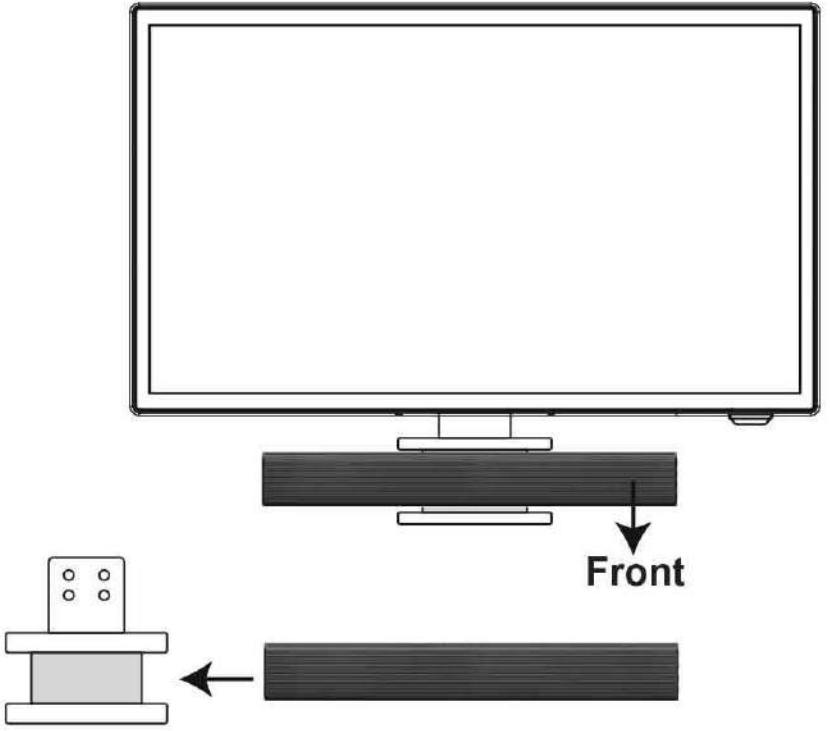

Connection BT :

1.Ouvrir l'application BT du téléphone
2.Sélectionner sur la barre de son le mode BT
3.Rechercher sur votre téléphone le nom : Antarion Sound » pour les connecter ensemble

Produit distribué par Antarès Diffusion, 185 Montée de Gravetan, 38 540 St Just Chaleyssin, France